Viscosimetro M24

Introduzione

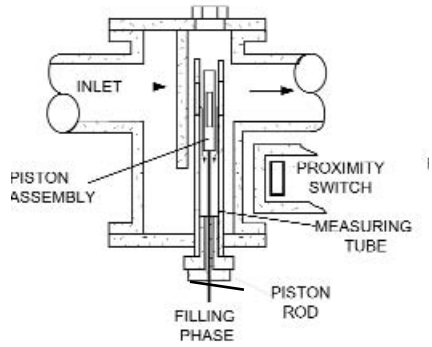

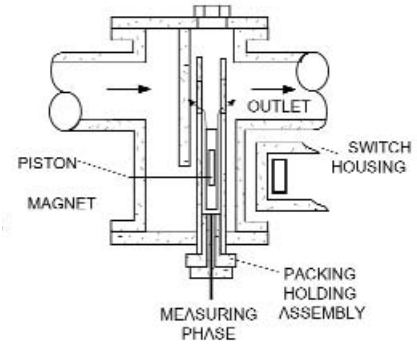

PERCHE' L'M24?

- Facilmente installato in linea principale, ricilrcolante o bypass.
- Autopulente per il movimento sù giù del pistone.
- Semplice manutenzione per qualsiasi reparto manutenzione.
- Può essere usato con i regolatori Norcross MP2000, MP2500 oppure VISC6000.

QUALI SONO LE SPECIFICHE?

Range viscosità/flusso:	0-70 cp (0-100 gpm / 378 lpm) 0-250 cp (0-75 gpm / 283 lpm) 0-1,000 cp (0-25 gpm / 94 lpm) 0-4,000 cp (0-10 gpm / 38 lpm) 0-7,000 cp (0-5 gpm / 19 lpm)
Range di temperatura:	0° a 180°C
Elettriche / Valvola:	Valvola ad aria 24vdc, 10 watts UL XP Classe 1, Div. 1, Gruppo C, D o CE EEx
Elettriche interruttore:	24vdc, 10ma, proximity non modulato in Classe 1 UL XP, Div. 1, Gruppo C, rivestimento D. Può essere fornito intrinsecamente sicuro.
Fornitura pneumatica:	40psi (2.5 bar), aria pulita
Parti bagnate:	Acciaio inossidabile SS316

Modello	Connessione	Pressione massima operativa
30314	2" NPT	100 psi (7 bar / 689 KPa)
30311	2" NPT	300 psi (21 bar / 2,067 KPa)
30290	2" Ferrules	50 psi (3.5 bar / 344 KPa)
30315	2" 150# ASA	100 psi (7 bar / 689 KPa)
30110	2" 300# ASA	300 psi (21 bar / 2,067 KPa)
30131	2" 600# ASA	600 psi (43 bar / 4,134 KPa)

COME FUNZIONA IL PISTONE?

1 Il pistone e la sua barra, mostrati a sinistra nella fase di riempimento, è periodicamente innalzato da un meccanismo ad aria. Così si preleva un campione del fluido da misurare giù attraverso l'intercapedine fra il pistone e l'interno del tubo di misurazione al momento dell'innalzamento.

2 Nella fase di misurazione la barra del pistone è ritirata, da sotto al pistone, e il pistone è lasciato cadere per gravità, espellendo il campione dallo stesso percorso d'entrata. L'intercapedine fra il pistone e l'interno del cilindro di misurazione formano l'orifizio di misurazione.

3 I regolatori Norcross misurano automaticamente questo 'Tempo di caduta' e ri-ciclano continuamente il viscosimetro (tipicamente 2x/min.) e indicano e/o controllano la viscosità.

Il vostro agente Norcross:

MELLNER ALTA TECNOLOGIA
via Po 5 Campi Bisenzio 50013 Firenze tel: 0558979706 fax: 02700405808 email: mat@mellner.com web: www.mellner.com